IL PRESENTE DOCUMENTO E' DI PROPRIETA' DI THERMICS ENERGIE SRL E NON PUO' ESSERE DIVULGATO A TERZI SENZA AUTORIZZAZIONE - OGNI DIRITTO E' RISERVATO

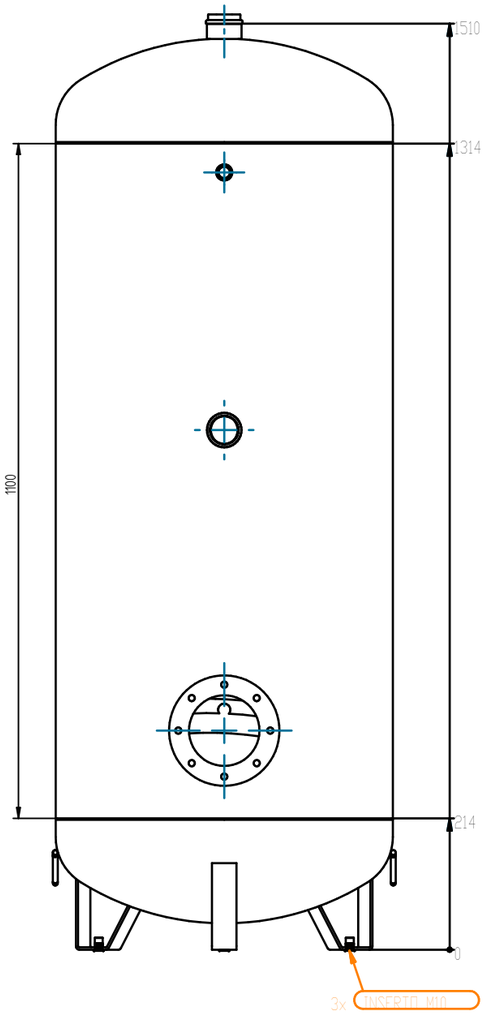

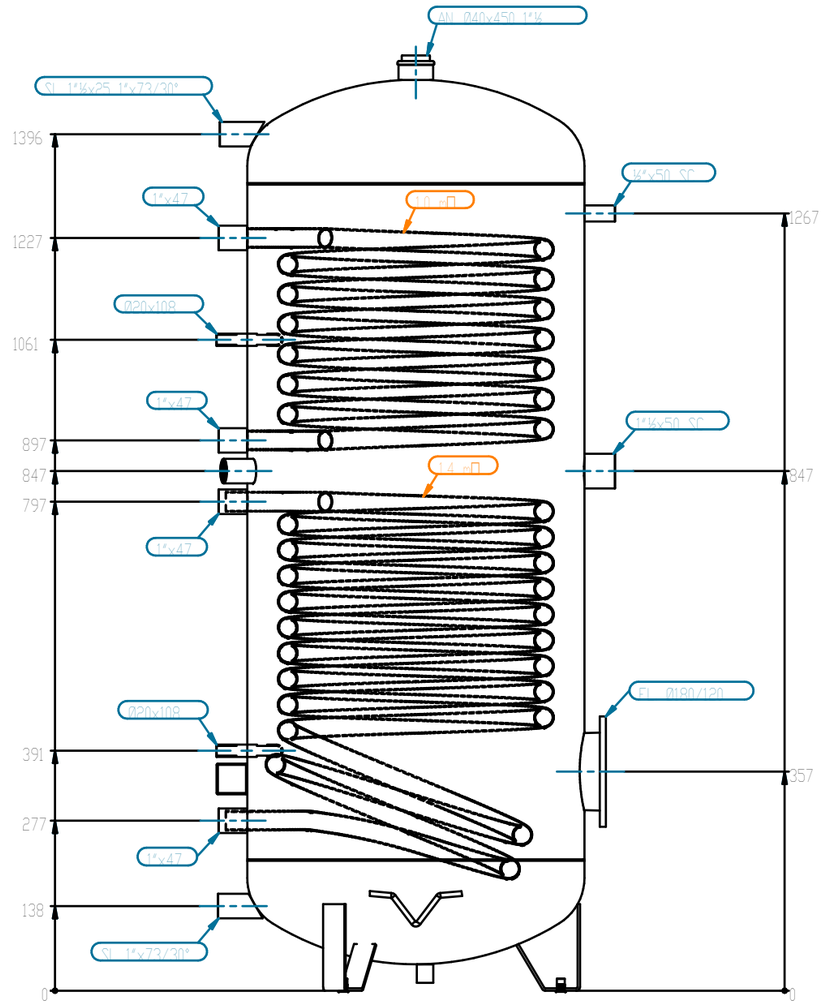

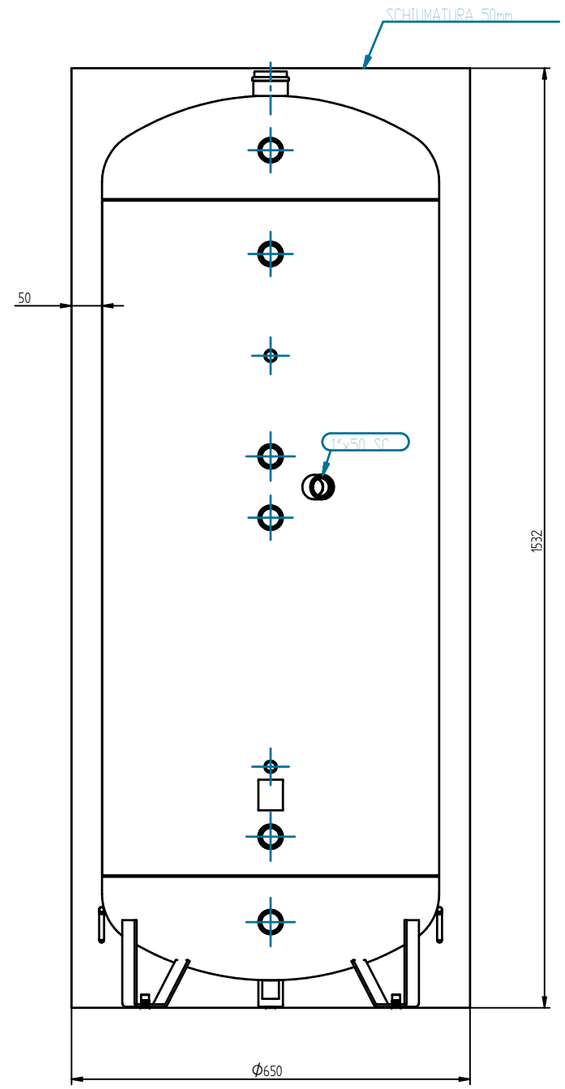

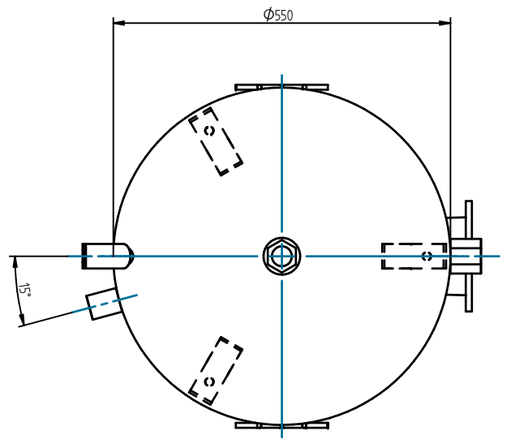

N.	DATA	DESCRIZIONE	FIRMA

TOLLERANZE		
/	/	/
ISO 2768 mK		

BSG CALDAIE A GAS

DESCRIZIONE
Dimensionale - SOLAR 300

CODICE 8TLAS0110 **REV** /

	NOME	DATA
DISEGNATO	ANDREA C.	14/12/2022
APPROVATO	/	14/12/2022

MISURE	ANGOLI NON QUOTATI	SCALA	FORMATO	FOGLIO
mm	90°	1:5	A3	1 / 1